寸法許容差	
寸法区分	寸法許容差
120<L≦ 400	±3
400<L≦1000	±4
1000<L≦2000	±6
2000<L≦4000	±8
4000<L≦8000	±10

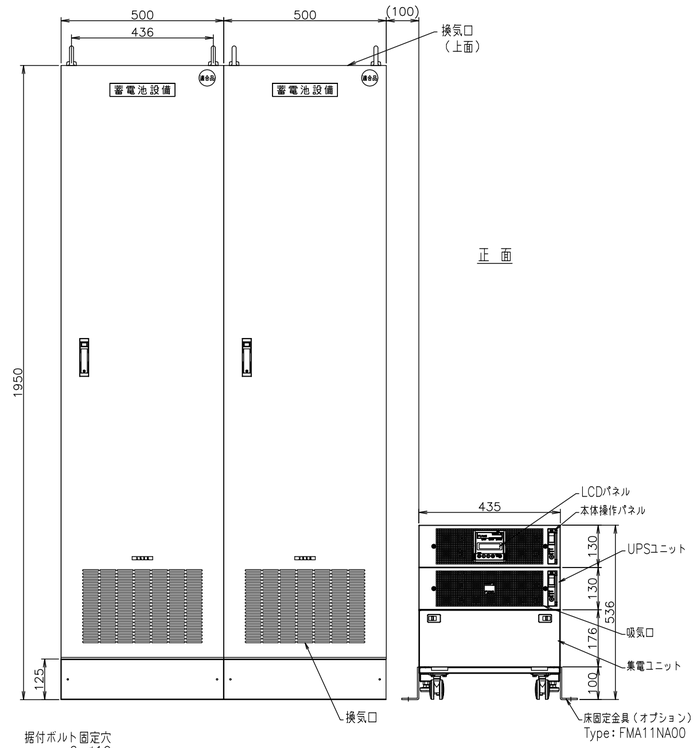

正 面

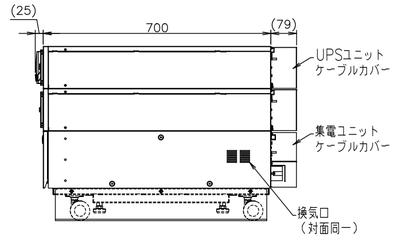

側 面

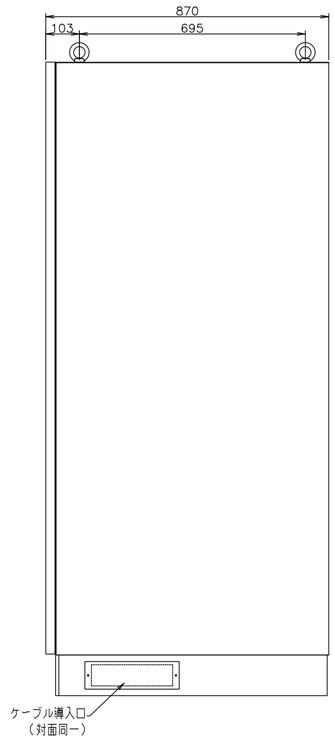

集電ユニット正面内部

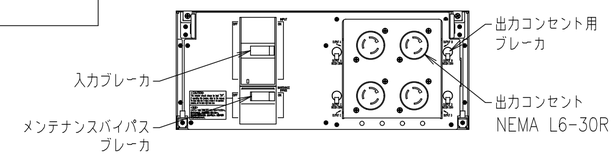

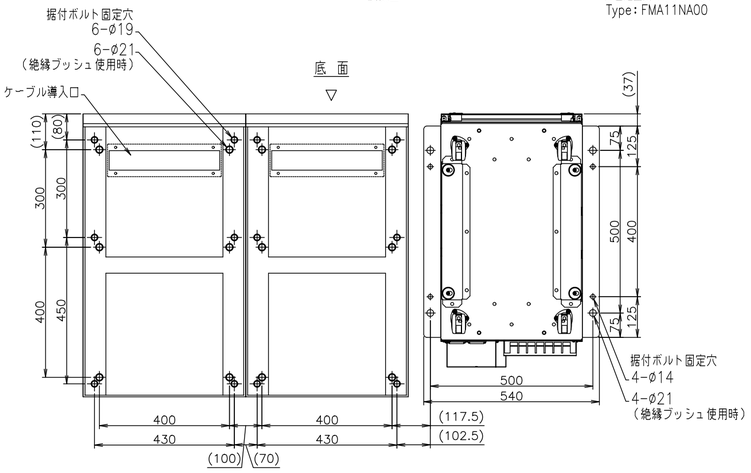

底 面

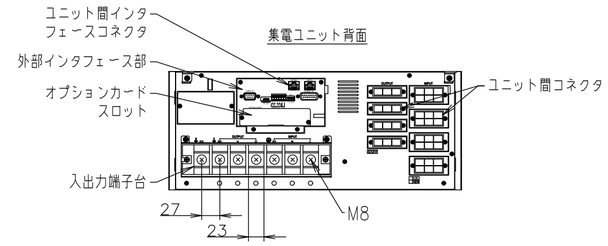

集電ユニット背面

背 面

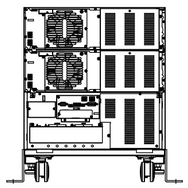

蓄電池設備 操作・接続部
（正面扉内部下側）

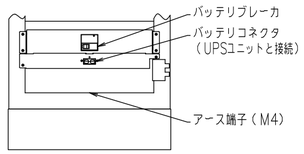

カナ品名		FU-MS10-S2S2-180-L-UPS-G2		
	インバータ盤	A11N103AF5S2L	100kg	1台
	蓄電池盤	BCA11N180LAF38P3	1050kg	2台
入力電圧		単相2線 200/208/220/230/240V		
出力電圧		単相2線 200/208/220/230/240V		
出力容量		10kVA/9kW		
バックアップ時間		180分 @9kW（25℃，初期値）		
質　量		2200kg以下		

LCDパネル

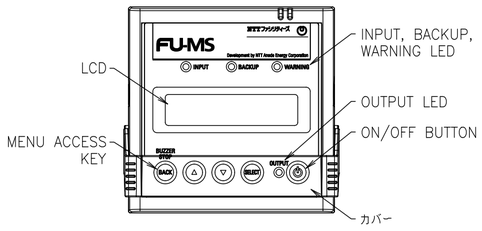

本体操作パネル

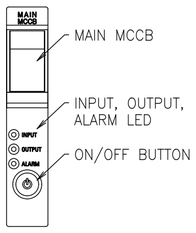

UPSユニット背面

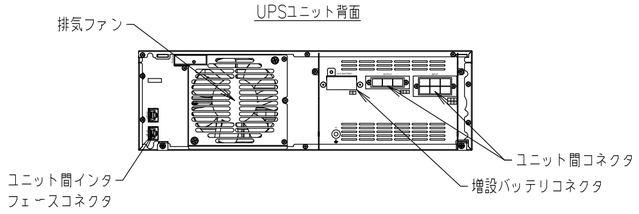

特記事項

（１）下記の設置／保守スペースが必要になります。
設置スペース：正面・上面２０ｃｍ、側面１０ｃｍ、ＵＰＳ背面１５ｃｍ
保守スペース：正面１ｍ、背面５０ｃｍ

本図は外形寸法および主要部品配置を主体に表現してありますので、外観構造の詳細については近似的な表現としたり、また一部記入を省略している箇所もあります。

ECN No.	名称 Title	外観構造図
単位 Unit mm	新規 New Design H.MATSUO 24-12-16	
尺度 Scale -	図面番号 Dwg. No.	01201645 Rev. A
株式会社NTTファシリティーズ NTTアノードエナジー株式会社	承認 Approved By T.KOBAYASHI 24-12-17	審査 Checked By M.NAGAI 24-12-17 / 設計 Designed By H.MATSUO 24-12-16
A2G-F5	Group D41	User J7 / Page 1/1