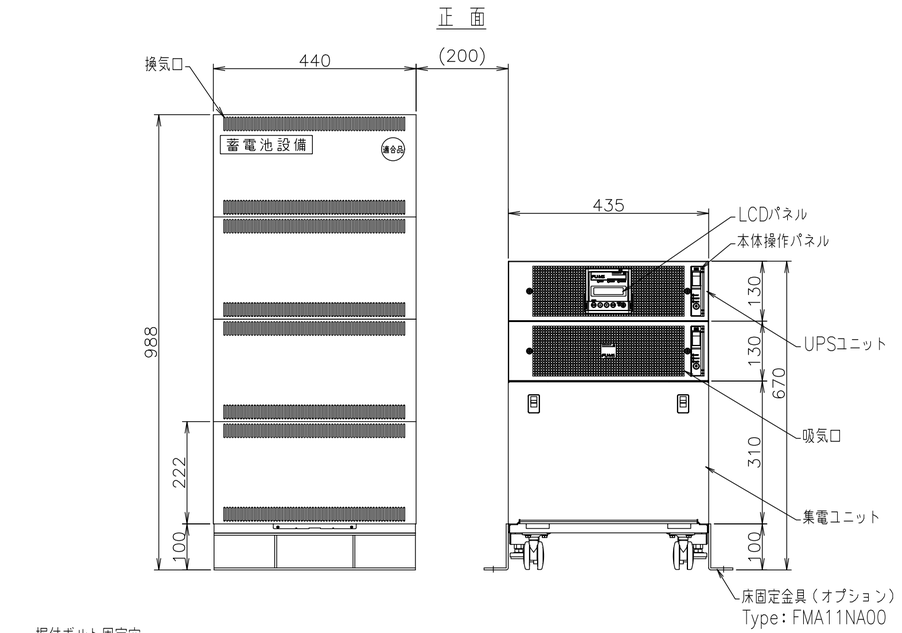

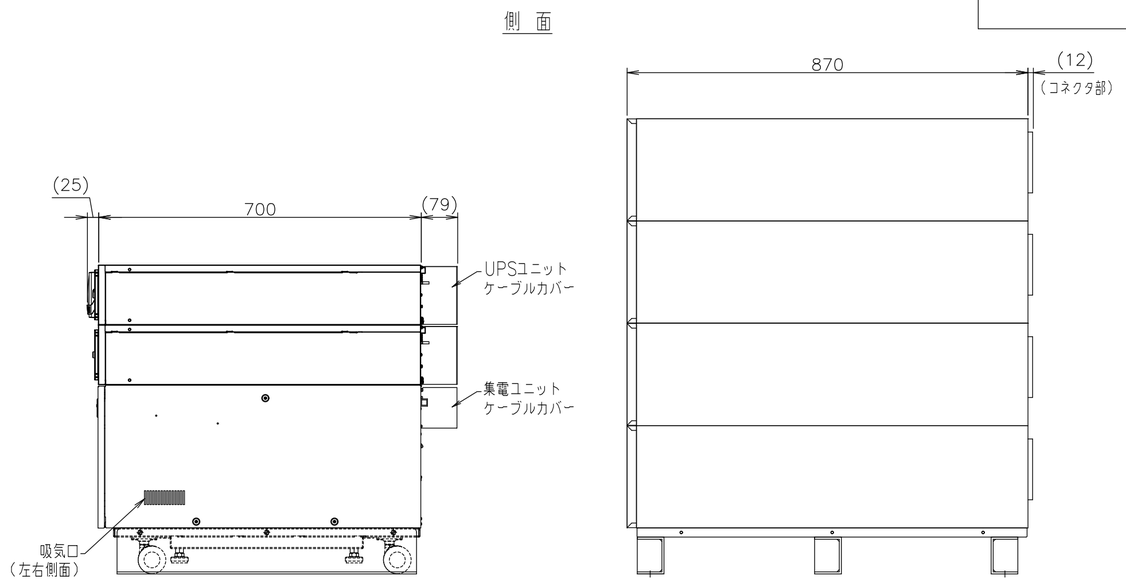

寸法許容差	
寸法区分	寸法許容差
120<L≦ 400	±3
400<L≦1000	±4
1000<L≦2000	±6
2000<L≦4000	±8
4000<L≦8000	±10

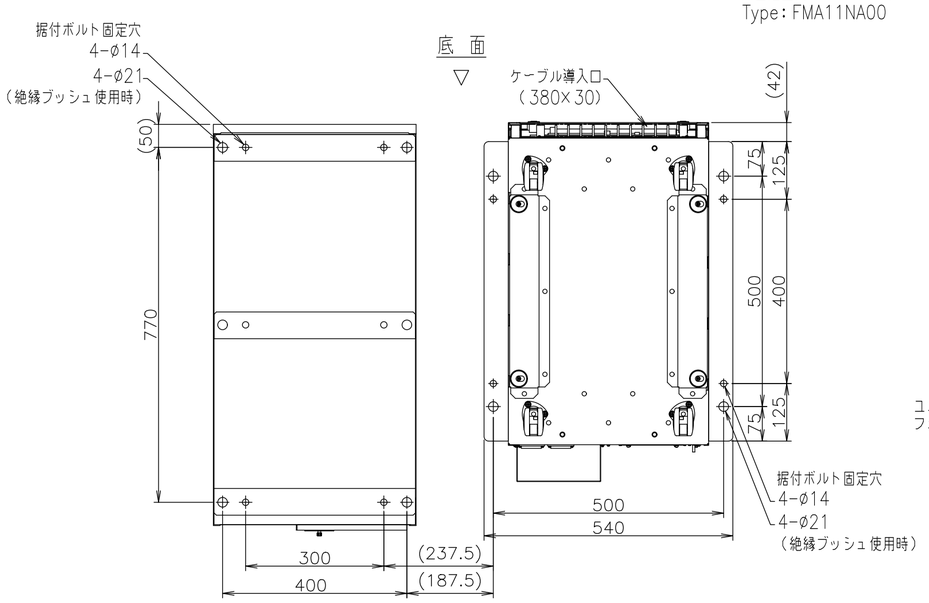

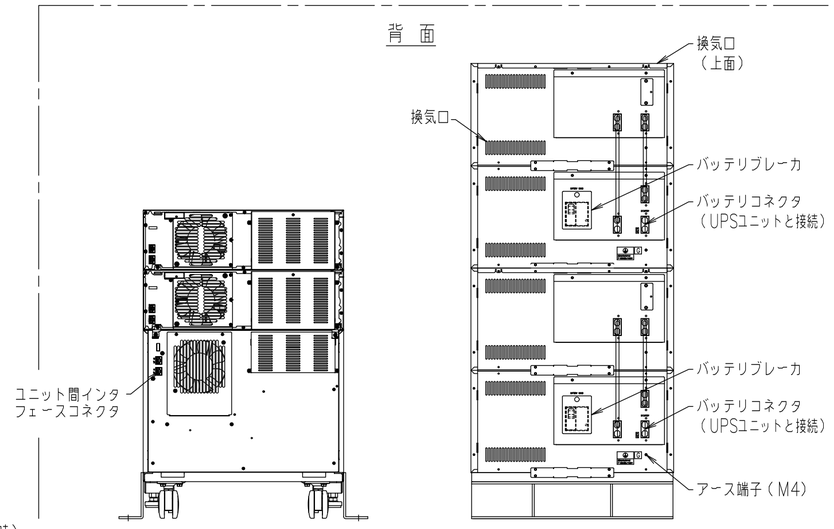

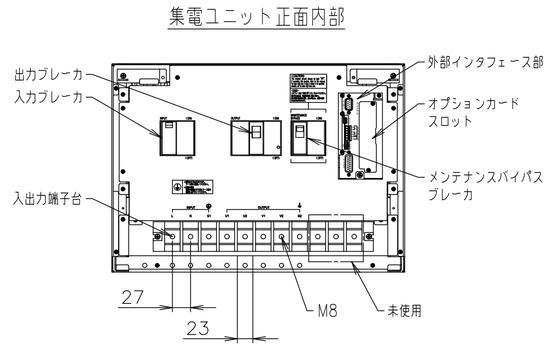

カナ品名		FU-MS10-S2W2-025-L-UPS-G2			FU-MS10-S2W2-045-L-UPS-G2		
	インバータ盤	A11N103AF2W2L	185kg	1台	A11N103AF3W2L	185kg	1台
	蓄電池盤	BCA11N025LAF24X2	492kg	1台	BCA11N045LAF38X2	645kg	1台
入力電圧		単相2線200V					
出力電圧		単相2線100Vまたは単相3線100V/200V					
出力容量		10kVA/9kW					
バックアップ時間		25分 @8kW（25℃，初期値）			45分 @8kW（25℃，初期値）		
質 量		677kg以下			830kg以下		

LCDパネル

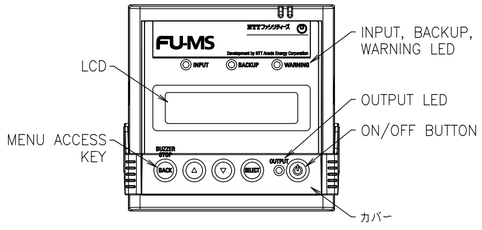

本体操作パネル

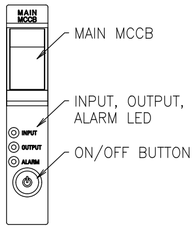

UPSユニット背面

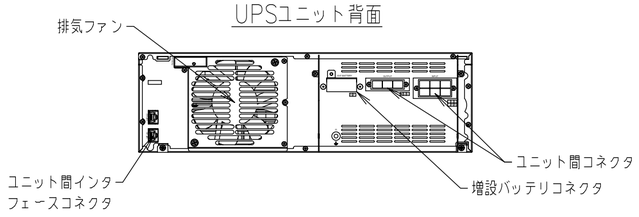

特記事項

（1）下記の設置／保守スペースが必要になります。
設置スペース：正面・背面・上面２０ｃｍ、ＵＰＳ側面２０ｃｍ
保守スペース：正面１ｍ、背面５０ｃｍ

本図は外形寸法および主要部品配置を主体に表現してありますので、外観構造の詳細については近似的な表現としたり、また一部記入を省略している箇所もあります。

ECN No.	名称 Title	外観構造図
単位 Unit mm	新規 New Design H.MATSUO 24-12-16	
尺度 Scale -	図面番号 Dwg. No.	01201659 Rev. A
株式会社NTTファシリティーズ NTTアノードエナジー株式会社	承認 Approved By T.KOBAYASHI 24-12-17	審査 Checked By M.NAGAI 24-12-17 / 設計 Designed By H.MATSUO 24-12-16
	Group D41	User J7 / Page 1/1

A2G-F5