寸法許容差	
寸法区分	寸法許容差
120<L≦ 400	±3
400<L≦1000	±4
1000<L≦2000	±6
2000<L≦4000	±8
4000<L≦8000	±10

正面

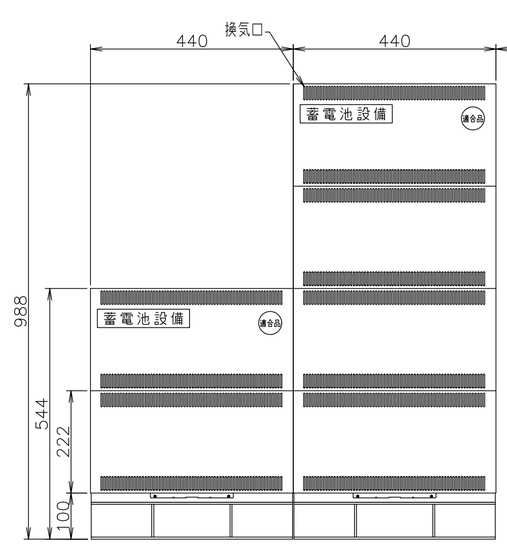

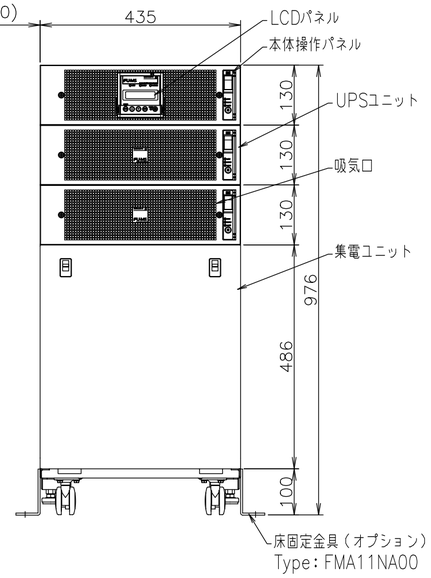

側面

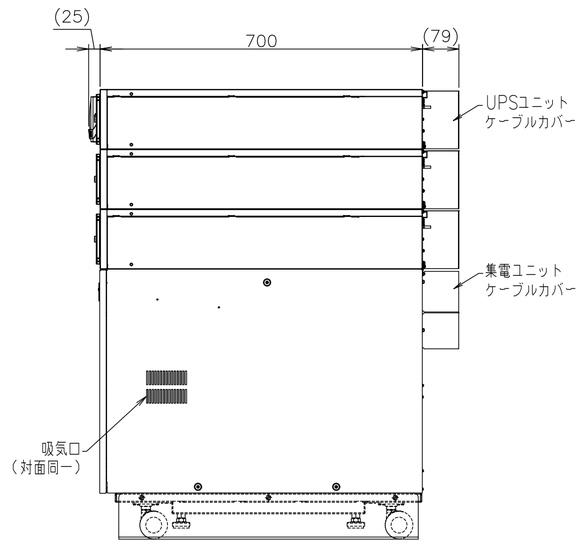

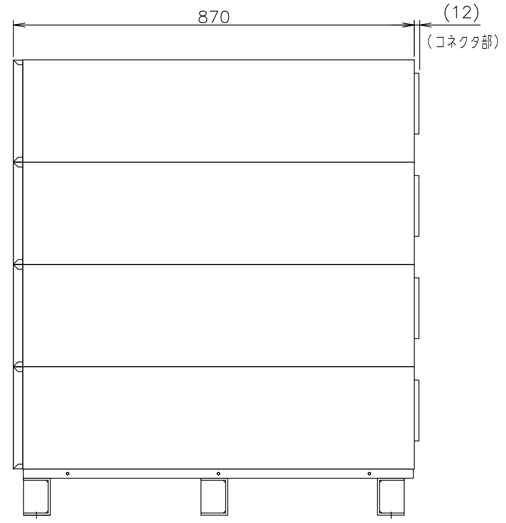

底面

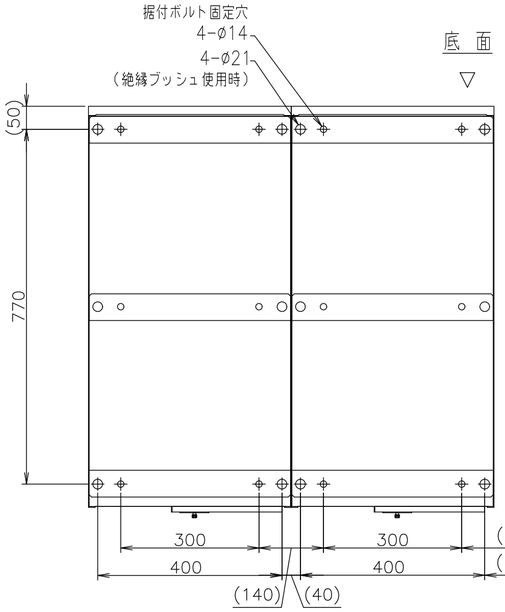

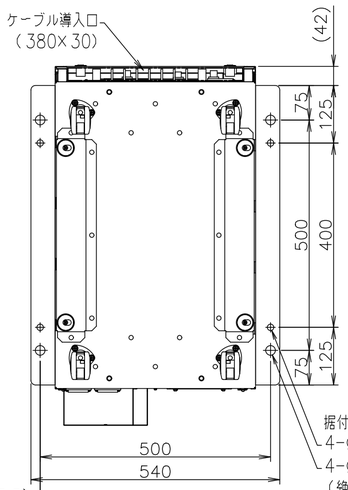

背面

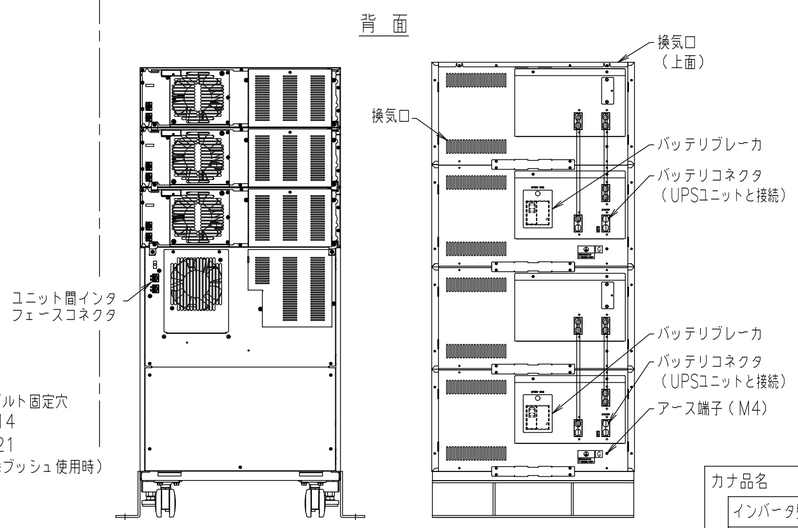

集電ユニット正面内部

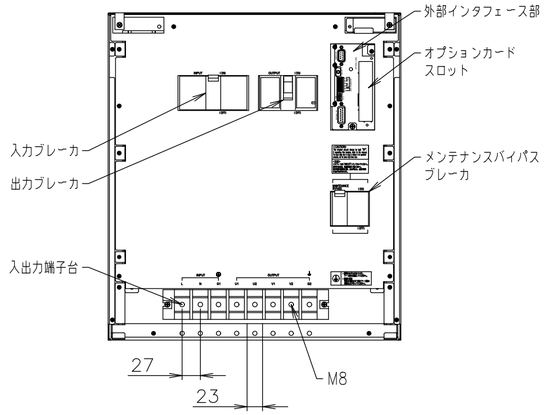

LCDパネル

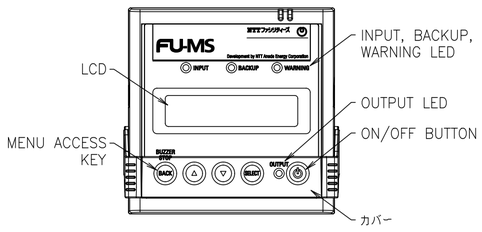

本体操作パネル

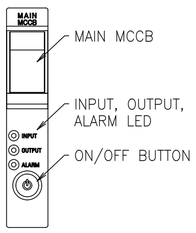

UPSユニット背面

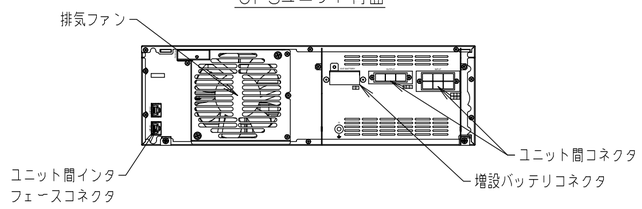

カナ品名		FU-MS15-S2W2-025-L-UPS-G2			FU-MS15-S2W2-045-L-UPS-G2		
	インバータ盤	A11N153AF2ZL	285kg	1台	A11N153AF3ZL	285kg	1台
	蓄電池盤	BCA11N025LAF24X2	492kg	1台	BCA11N045LAF38X2	645kg	1台
		BCA11N025LAF24X1	256kg	1台	BCA11N045LAF38X1	335kg	1台
入力電圧		単相2線200V					
出力電圧		単相2線100Vまたは単相3線100V/200V					
出力容量		15kVA/13.5kW					
バックアップ時間		25分 @12kW（25℃，初期値）			45分 @12kW（25℃，初期値）		
質　量		1033kg以下			1265kg以下		

特記事項

（１）下記の設置／保守スペースが必要になります。
設置スペース：正面・背面・上面２０ｃｍ、ＵＰＳ側面２０ｃｍ
保守スペース：正面１ｍ、背面５０ｃｍ

本図は外形寸法および主要部品配置を主体に表現してありますので、外観構造の詳細については近似的な表現としたり、また一部記入を省略している箇所もあります。

ECN No. E0225744	名称 Title 外観構造図	
単位 Unit mm	新規 New Design H.MATSUO 24-12-16	
尺度 Scale -	図面番号 Dwg. No. 01201663	Rev. B
株式会社NTTファシリティーズ NTTアノードエナジー株式会社	承認 Approved By T.KOBAYASHI 25-02-17	審査 Checked By M.NAGAI 25-02-14 / 設計 Designed By H.MATSUO 25-02-13
	Group D41	User J7 / Page 1/1

A2G-F5